FM-Racine Hydraulik AG
Winkelbühl 4
CH-6043 Adligenswil
www.fm-racine.ch

Telefon ++41 (0) 41 370 50 01
Telefax ++41 (0) 41 370 50 72
MWST-Nr. 156 438
info@fm-racine.ch

Cartouche de régulation du débit à 2 voies avec clapet anti-retour
Type : MRP-2-6-2-FM
Réf. art. : F04-FM03-001

Description :
Cette valve de régulation de la quantité à 2 voies avec balance de pression et clapet anti-retour est conçue sous la forme d'une cartouche intégrable et sert à régler les quantités indépendamment de la pression et de la viscosité avec retour de flux libre. L'étranglement du débit volumique du canal P au canal A s'effectue au niveau du point d'étranglement. La section est réglée en faisant tourner le bouton rotatif. Pour maintenir le débit volumique constant indépendamment de la pression, une balance de pression du point d'étranglement est réglée dans le canal A. Le réglage continuel de la balance de pression permet d'obtenir un débit volumique constant. Le flux de retour du canal A au canal P s'effectue par le biais du piston d'étranglement de recul.

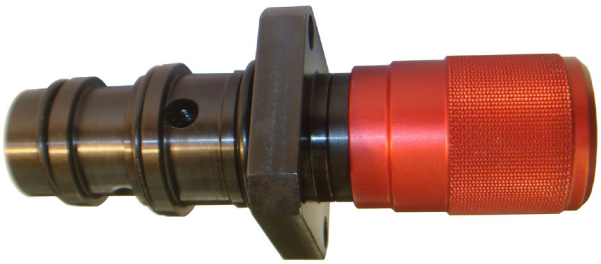

Caractéristiques :

Taille nominale :	6mm
Débit nominal :	15 l/min
Plage de pression :	10-315 bar
Plage de viscosité :	10-500 mm^2/s
Poids :	0.3 kg

Symbole de commande

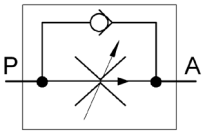

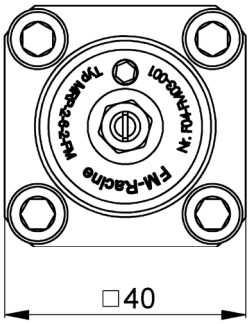

Vue en coupe

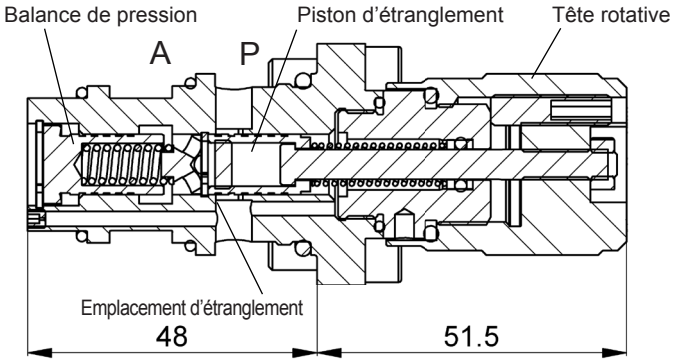

Chambre de logement

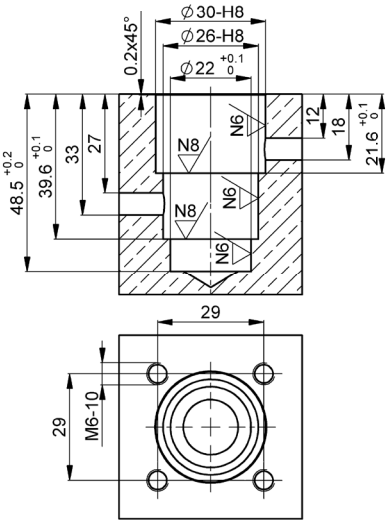

Diagramme de débit

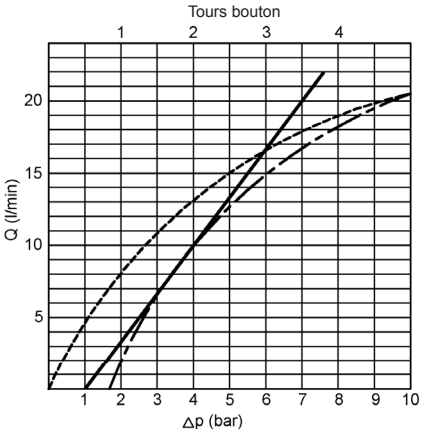

Débit régulé P-A par tours de bouton
Flux de retour Δp par clapet anti-retour pression d'ouverture 1.5 bar
Flux Δp les deux directions ouvert à quatre rotations