FM-Racine Hydraulik AG
Winkelbühl 4
CH-6043 Adligenswil
www.fm-racine.ch

Telefon ++41 (0) 41 370 50 01
Telefax ++41 (0) 41 370 50 72
MWST-Nr. 156 438
info@fm-racine.ch

2-Wege-Stromregelpatrone mit RV
Typ: MRP-2-6-2-FM
Art.-Nr.: F04-FM03-001

Beschrieb:
Dieses 2-Wege-Mengenregelventil mit Druckwaage und Rückschlagventil ist als Einschub-Patrone ausgebildet und dient zur druck- und viskositätsunabhängigen Mengenregulierung mit freier Rückströmung. Die Drosselung des Volumenstromes von Kanal P nach Kanal A erfolgt an der Drosselstelle. Der Drosselquerschnitt wird durch drehen des Drehknopfes eingestellt. Zur druckunabhängigen Konstanthaltung des Volumenstromes ist im Kanal A eine Druckwaage der Drosselstelle nachgeschaltet. Durch das ständige Nachregeln der Druckwaage wird ein konstanter Volumenstrom erreicht. Der freie Rückstrom von Kanal A nach Kanal P erfolgt über den zurückweichenden Drosselkolben.

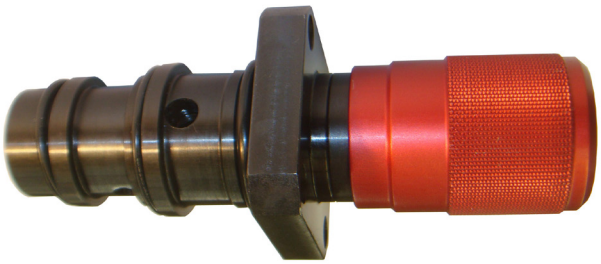

Schaltzeichen

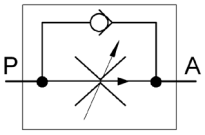

Kenngrössen:

Nenngrösse:	6mm
Nenndurchfluss:	15 l/min
Druckbereich:	10-315 bar
Visositätsbereich:	10-500 mm^2/s
Masse:	0.3 kg

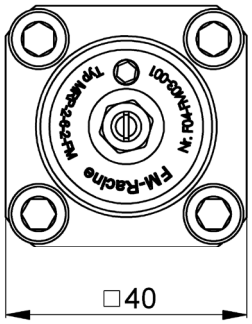

Schnittbild

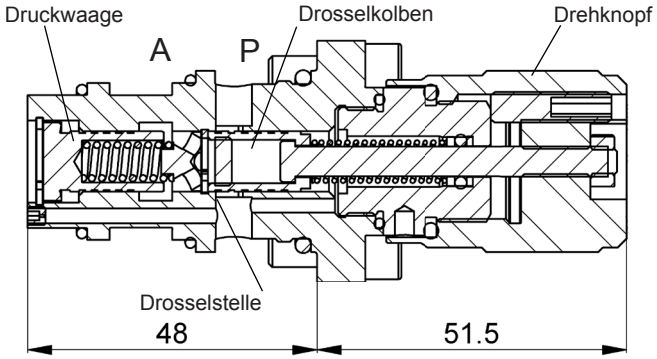

Einbaukammer

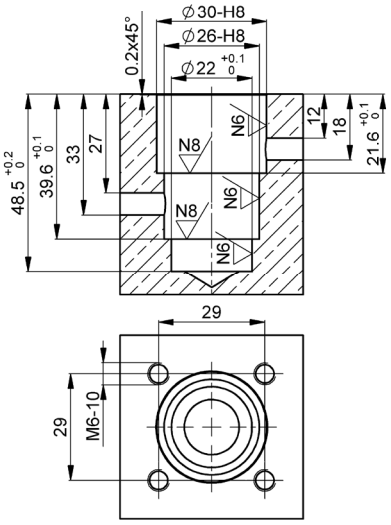
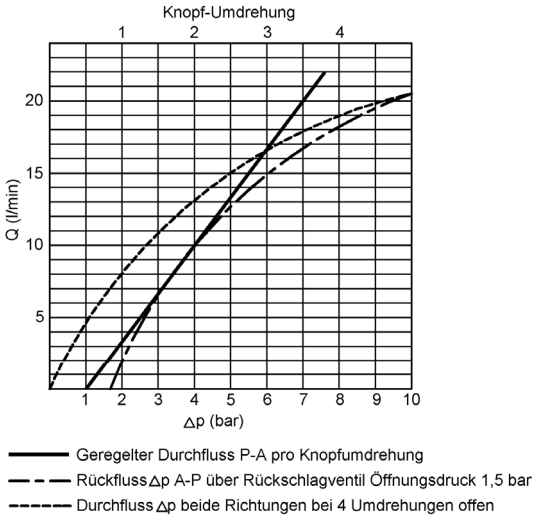
Durchflussdiagramm