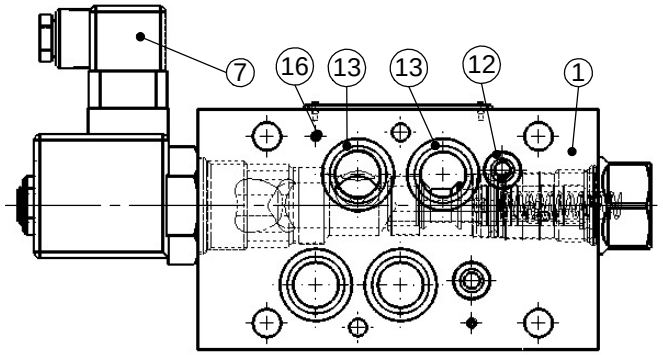

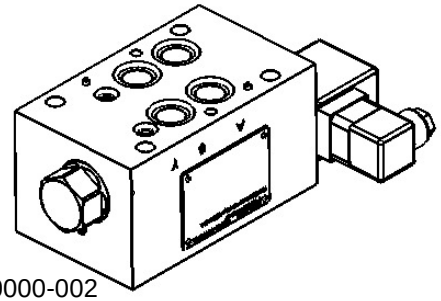

Expanderstopfen DM 4.0 J07-0000-002

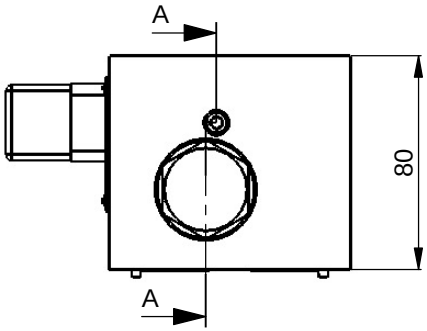

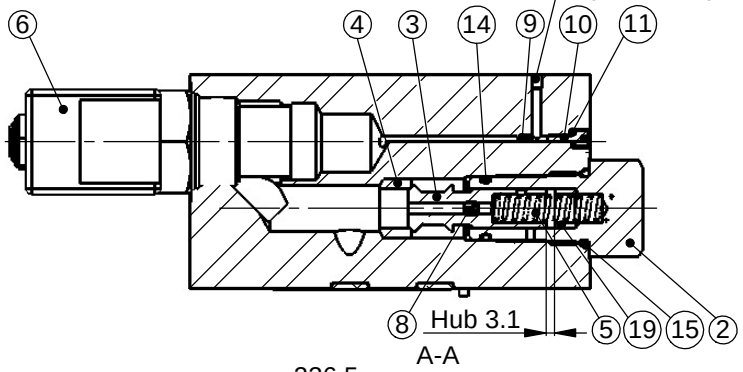

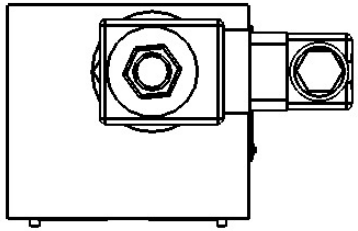

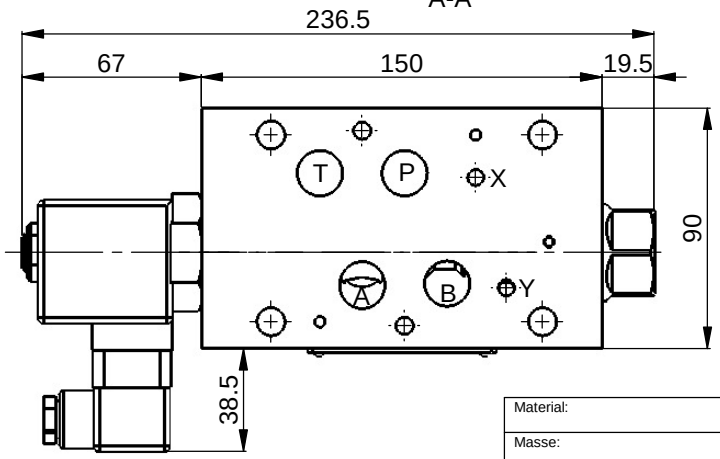

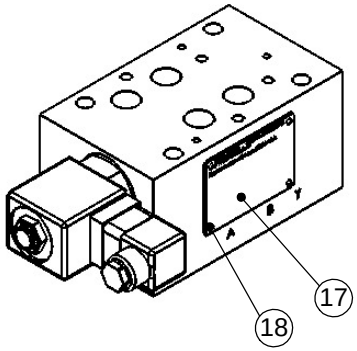

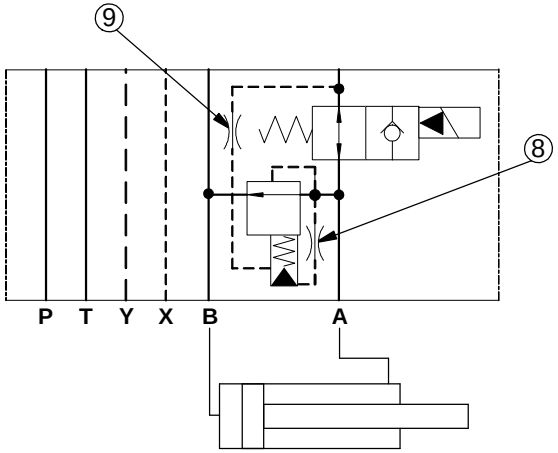

Material:		Oberfläche: ---	Bemerkung: ---
Masse:	Dichte:	Allgemeintoleranzen nach: **m**	*Dimensionen in mm* *Massse nach Oberflächenbehandlung* *Kanten 0.1...0.2x45° gebrochen*
Änderungen:	A:Typenschild, Stiftbohrungen, 06.01.11 CM B: neue Pos.19, Blende, 05.12.14 CM		

Bezeichnung:

Eilgang-Zwischenplatte-Elektr.NG 16 EZEK-16-A Kolbenversion

Massstab	Gezeichnet	CM	02.09.2009
1:2	Geprüft		
	Gesehen		

zuletzt gespeichert am: Dienstag, 24. März 2015 18:20:13	Datei: 0000015_00 Eilgang-Zwischenplatte-Elektr.NG 16 mit Kolbenv.	Format: A3	Blatt: 1/1	Status: **Serie**

FM RACINE HYDRAULIK AG **CH-6043 Adligenswil** fon: +41 41 370 50 01 fax: +41 41 370 50 72

070.2.0000015.BS